| CORRESPONDING DOCUMENTS / Zugehoerige Dokumente | |
|---|---|
| TECHNICAL CUSTOMER INFORMATION<br>Technische Kundenunterlage | 1 928 A03 98T |
| FINAL CHECK INSTRUCTION<br>Endpruefvorschrift | 1 928 A00 51E |
| CORRESPONDING INTERFACE DRAWING<br>Zugehoerige Schnittstellenzeichnung | 0 261 A01 354 |
| OFFER DRAWING BTL 4.8<br>Angebotszeichnung BTL 4.8 | 1 928 A00 393 |
| OFFER DRAWING AMP MCP 6.3/4.8K<br>Angebotszeichung AMP MCP 6.3/4.8K | 1241438 Rev. A12 |
| OFFER DRAWING MQS 0.6<br>Angebotszeichnung MQS 0.6 | 929454 Rev. C15 |

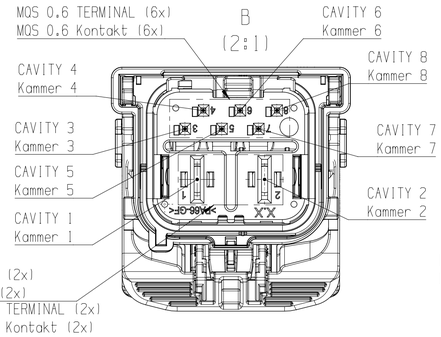


| CODING<br>Kodierung | A | B | C | D |
|---|---|---|---|---|
| COLOR<br>Farbe | BLACK / schwarz | WHITE / weiss | BLUE / blau | VIOLET / violett |
| CODING VARIANTS<br>Kodierungsvariante<br><br>SIMPLYFIED PRESENTED<br>vereinfacht dargestellt | 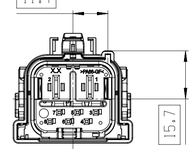 | 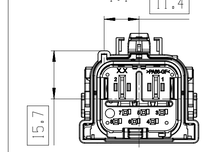 | 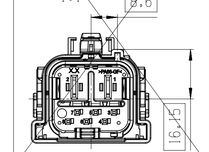 | 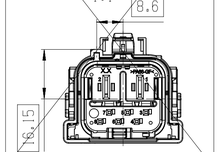 |



A-A
ROTATED -90 DEGREE
um -90 Grad gedreht

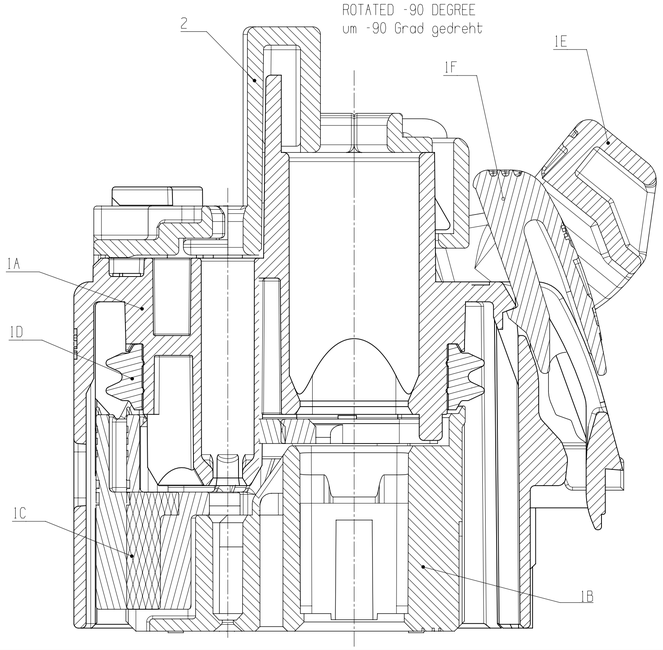


DEFINITION OF CABLE EXIT
Definition von Kabelabgang

CABLE EXIT ON THE TOP
Kabelabgang oben

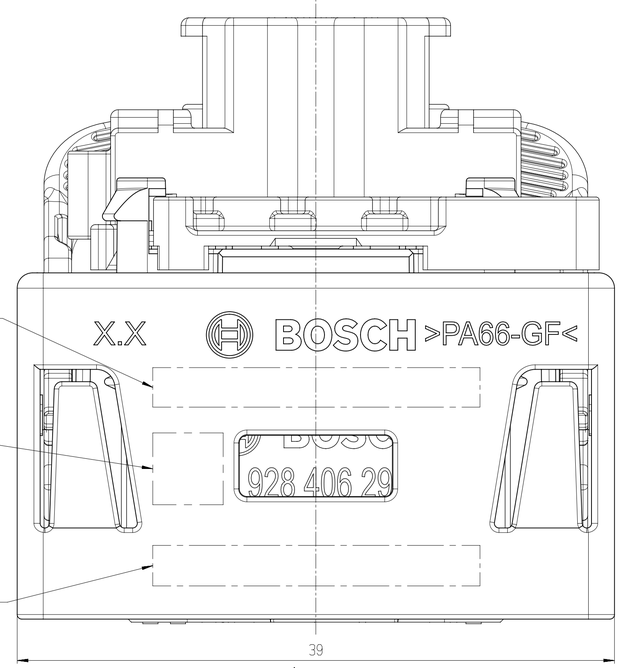


LOCKING LEVER IN PRE-ASSEMBLY POSITION
Verriegelungshebel in Vormontagestellung

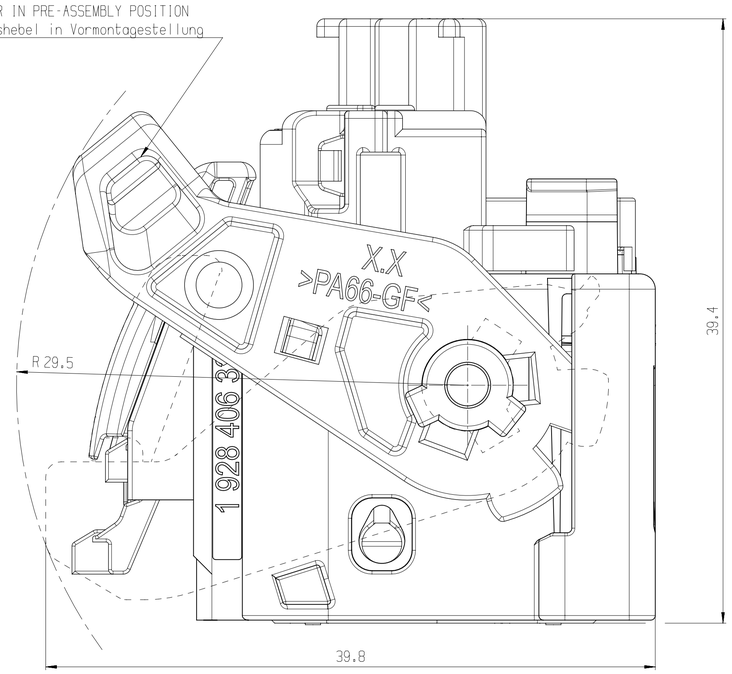


CODING INSCRIPTION
Kodierungsbezeichnung

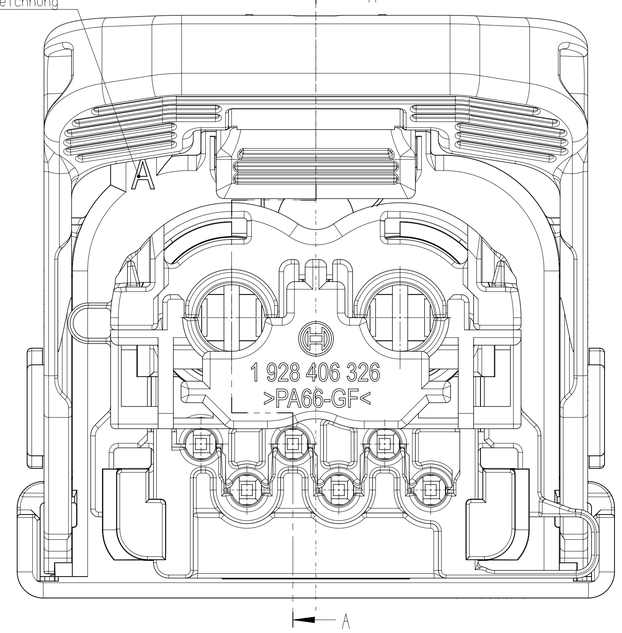


SHOWN: CODING A WITH CPA, 8-WAY
Dargestellt: Kodierung A mit CPA, 8-polig

| ITEM<br>Pos. | DESIGNATION<br>Benennung | MATERIAL<br>Werkstoff | COLOR<br>Farbe | WEIGHT(g)<br>Gewicht(g) | REMARKS<br>Bemerkung |
|---|---|---|---|---|---|
| 2 | ENDCLIP<br>Endclip | PA66 GF | BLACK<br>schwarz | 2.5 | |
| 1F | CPA<br>CPA | PA66 GF | RED<br>rot | 18.9 | |
| 1E | LEVER<br>Hebel | PA66 GF | BLACK<br>schwarz | | |
| 1D | RADIAL SEAL<br>Radialdichtung | VMQ | ORANGE<br>orange | | |
| 1C | SECONDARY LOCKING<br>Sekundaerverriegelung | PA66 GF | LILAC<br>lila | | |
| 1B | CONTACT HOUSING LOWER PART<br>Kontakttraegerunterteil | PA66 GF | BLACK<br>schwarz | | |
| 1A | CONTACT HOUSING UPPER PART<br>Kontakttraegeroberteil | PA66 GF | SEE TABLE<br>siehe Tabelle | | |

1 : 1

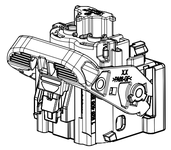

PARTS CAN BE DIFFERENT IN NON-FUNCTIONAL RELEVANT DETAILS (E.G.: INSCRIPTION) FROM THIS DRAWING.
Teile koennen in nicht funktionsrelevanten Details (z.B. Beschriftung) von der Darstellung in dieser Zeichnung abweichen.

DO NOT USE THIS DRAWING FOR DESIGN OR BUILD OF TOOL.
Diese Zeichnung kann nicht fuer die Konstruktion oder Werkzeugerstellung verwendet werden.

GERMAN TEXT IS BINDING.
Massgebend ist der deutsche Text.

MODIFICATIONS RESERVED DUE TO FURTHER DEVELOPMENT.
Aenderungen aufgrund der weiteren Entwicklung vorbehalten.

INCIDENCE OF '1' MM PER SIDE IS PERMITTED.
Einfall von '1' mm je Seite ist erlaubt.

CALCULATION OF WEIGHT ON THE BASE OF 3D DATA
Gewichtsberechnung anhand 3D Daten

| ITEM<br>Pos. | DESIGNATION<br>Benennung | CODING<br>Kodierung | TOOL INSERT EXISTING<br>Wechseleinsatz vorhanden | OFFER DRAWING<br>Angebotszeichnung | ORDER NUMBER<br>Bestellnummer | SUPPLIER<br>Lieferant |
|---|---|---|---|---|---|---|
| 3 | CABLE TIE<br>Kabelbinder | | | C 265 152 006 A | 1 928 401 713 | BOSCH<br>PS/SWW-CO |
| 2 | ENDCLIP<br>Endclip | | | 1 928 A00 818-000 | 1 928 C08 985*<br>1 928 406 326# | BOSCH<br>PS/SWW-CO |
| 1 | CONTACT HOUSING UNIT VARIANT: LEVER WITHOUT CPA<br>Kontakttraegereinheit variante: Hebel ohne CPA | Z | | - | - | BOSCH<br>PS/SWW-CO |
| | | D | | | - | |
| | | C | | | - | |
| | | B | | | - | |
| | | A | | | - | |
| | CONTACT HOUSING UNIT VARIANT: LEVER WITH CPA<br>Kontakttraegereinheit variante: Hebel mit CPA | Z | | 1 928 A00 816-000 | - | BOSCH<br>PS/SWW-CO |
| | | D | | | - | |
| | | C | | | - | |
| | | B | ○ | | 1 928 D03 489*<br>1 928 406 325# (08) | |
| | | A | ○ | | 1 928 D03 472*<br>1 928 406 324# (08) | |

* PRE-PRODUCTION DEVELOPMENT NUMBER / Vorserien -Entwicklungsnummer
\# SERIES PARTS AVAILABLE FROM 07/2019 / Serienteil verfuegbar ab 07/2019

| general tolerances for/Allgemeintoleranzen fuer | | |
|---|---|---|
| lin. dim./L.-masse | radii/Radien | angles/Winkel |
| ±1mm | ±1mm | ±5° |
| all linear dimensions in/ Alle Laengenmasse in | | mm |
| Size acc. to / Masse nach | ISO 14405-1:2010-12 | |
| envelope principle/ Huellprinzip | | Ⓔ |
| drawing standard/ Zeichnungsstandard | ISO Standard | |

| Ind. | Change/Aend. | YYYYMMDD | Drawn/Gez. | Checked/Gepr. | Releas./Freig. | BWN | Resp. dept./Verantw. Abt. | Add. info./Zus. Info. |
|---|---|---|---|---|---|---|---|---|
| 08 | 3E10019800 | 20190624 | hda8kor | wdm3ba | katlalc | 209 | PS-AM/ENC | . |
| 07 | 3E10020219 | 20190514 | sse2fe | wdm3ba | katlalc | 209 | PS-AM/ENC | . |
| 06 | 3E10014041 | 20190405 | sse2fe | vlp2bj | katlalc | 209 | PS-AM/ENC | . |
| 01 | NEW EDITION | 20161109 | tar8lhc | hga2ju | katlalc | 209 | GS-AM/ENC | . |

| Lang./Spr. en/de | Syst. UG | Wght./Gew. . | BOSCH | PLUG-IN CONNECTOR<br>STECKVERBINDUNG | 8-WAY<br>8-polig | Sheet/Bl. 1 / 2 |
|---|---|---|---|---|---|---|
| | | Scale/M.stab 5:1 | OFFER DRAWING<br>ANGEBOTSZEICHN. | Doc. type AGZ | 1 928 A00 815-000 | DP/TD 001 / Ind. 08 / Format A1 |
| MNR . | | | | Repl. for . | | Repl. by . |

©Robert Bosch GmbH, All rights reserved, also regarding any disposal, copying, distribution, advertising, as well as in the event of applications for industrial property rights.
©Robert Bosch GmbH, Alle Rechte vorbehalten, auch bzgl. der Verfügung, Verwertung, Verbreitung, sowie Anmeldung von Schutzrechtsanmeldungen.
Weitergabe sowie (nur den Fall von Schutzrechtsanmeldungen.

C1/NEW (04.2009) A1

DELIVERY CONDITION. PARTS HAVE TO BE ORDERED SEPARATELY.
Lieferzustand. Teile sind einzeln zu bestellen.

SHOWN / Dargestellt
ITEM 1: CONTACT HOUSING UNIT CODE A
Pos. 1: Kontakttraegereinheit Kodierung A

(2:1)

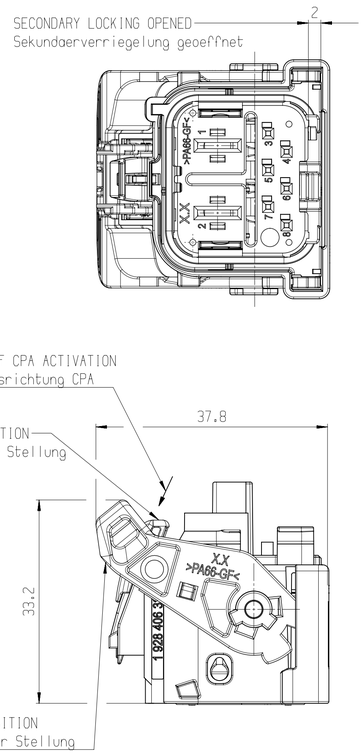


CPA CAN BE MOVED ONLY WHEN THE LEVER IS CLOSED.
CPA kann nur bei geschlossenem Hebel bewegt werden.

SHOWN / Dargestellt
ITEM 2: ENDCLIP
Pos. 2: Endclip

(2:1)

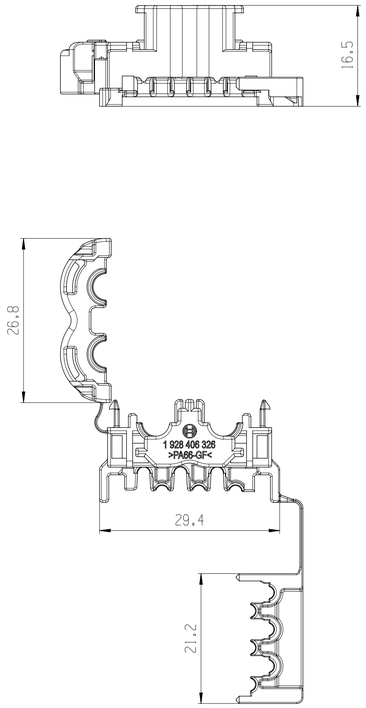


DEFINITION OF REQUIRED CLEARANCE
Definition des erforderlichen Freiraums

(2:1)

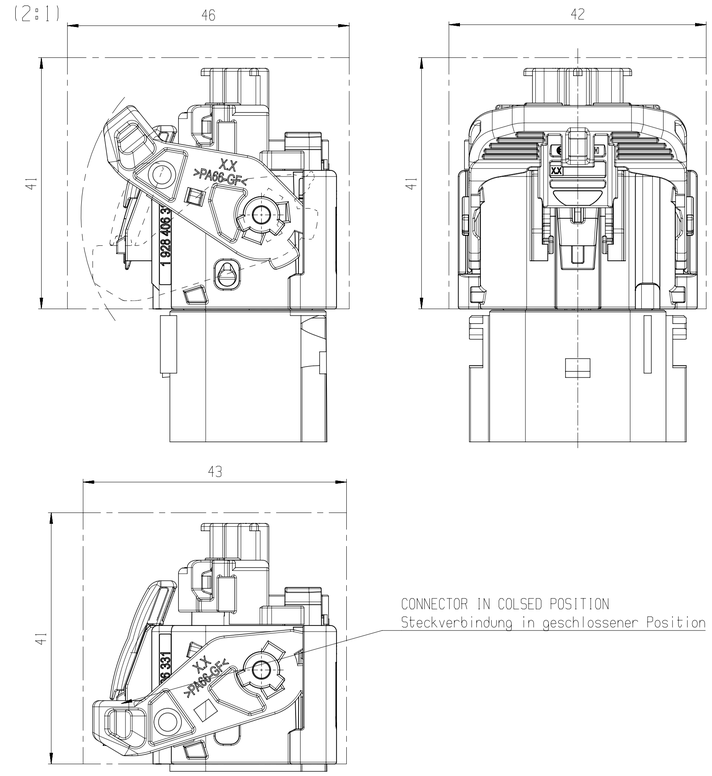


REQUIRED PASSAGE OPENING
Erforderliche Durchfuehrungsoeffnung

(2:1)

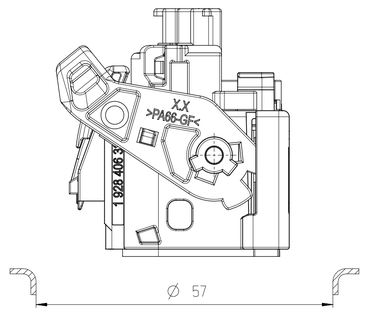


(2:1)

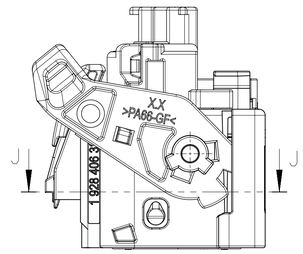


SECONDARY LOCKING IN OPENED POSITION
Sekundaerverriegelung in geoeffneter Stellung

J-J
(2:1)

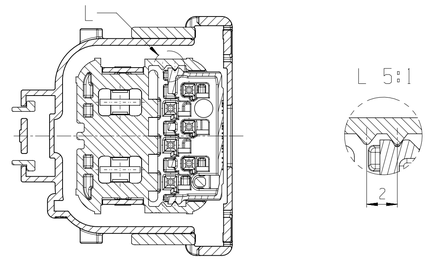


SECONDARY LOCKING IN CLOSED POSITION
Sekundaerverriegelung in geschlossener Stellung

J-J
(2:1)

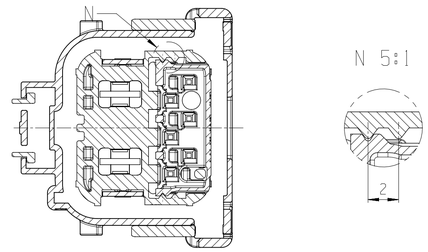


TERMINALS AND ACCESSORIES / Kontakte und Zubehoer

| TERMINALS Kontakte | | | | | | SINGLE WIRE SEALS Einzeladerdichtungen | | DUMMY PLUGS Blindstopfen | | CRIMPING TOOL Crimpwerkzeug | CRIMPING PLIERS Crimpzangen | DISASSEMBLY TOOLS Demontagewerkzeuge | |
|---|---|---|---|---|---|---|---|---|---|---|---|---|---|
| BTL 4.8 | 1 928 499 632 | | 6.0 | 4.0 - 4.5 (FLR-B) | SILVER PLATED versilbert | 1 928 301 695 | GREEN gruen | 1 928 301 208 | BLACK Schwarz | 1 928 499 412 | 1 928 499 411 | 1 928 498 716 | PS/SWW-CO |
| AMP MCP 6.3/4.8K | 2-1241418-3 | A | 6.0 | 4.0 - 4.3 (FLR) | SILVER PLATED versilbert | 1719043-1 | GREEN gruen | 967652-1 | TRANSPARENT transparent | x-2151466-x | 3-1579021-7 | 1-1579007-3 | TE |
| MQS 0.6 | 5-965906-6 | D | 0.50 - 0.75 | 1.4 - 1.9 (FLR) | SILVER PLATED versilbert | 967067-1 | GREEN gruen | 967056-1 | BLUE blau | 2151038 x-878799-x | 5-1579001-1 5-1579001-8 | 6-1579007-1 | TE |
| TERMINAL Kontakt | ORDER-NO. Bestell-Nr. | REV. | WIRE SIZE RANGE Leitungsquerschnitt (mm²) | INSULATION- Ø Isolations- Ø (mm) | SURFACE CONTACT AREA Oberflaeche Kontaktierbereich | ORDER-NO. Bestell-Nr. | COLOR Farbe | ORDER-NO. Bestell-Nr. | COLOR Farbe | ORDER-NO. Bestell-Nr. | ORDER-NO. Bestell-Nr. | ORDER-NO. Bestell-Nr. | SUPPLIER Lieferant |

PROCESSING SPECIFICATION / Verarbeitungsvorschrift

| | |
|---|---|
| BTL 4.8: | 1 928 A00 02V |
| AMP MCP 6.3/4.8: | 114-18388 Rev. E |
| MQS 0.6: | 114-18025 Rev. T |

| | |
|---|---|
| general tolerances for/Allgemeintoleranzen fuer lin. dim./L.-masse | radii/Radien | angles/Winkel |
| ±1mm | ±1mm | ±5° |
| all linear dimensions in/ Alle Laengemasse in | mm |
| Size acc. to / Masse nach | ISO 14405-1:2010-12 |
| envelope principle/ Huellprinzip | Ⓔ |
| drawing standard/ Zeichnungsstandard | ISO Standard |

| Ind. | Change/Aend. | YYYYMMDD | Drawn/Gez. | Checked/Gepr. | Releas./Freig. | EWN | Resp. dept./Verantw. Abt. | Add. info./Zus. info. |
|---|---|---|---|---|---|---|---|---|
| 08 | 3E10019800 | 20190624 | hdqBkor | wdm3ba | katlalc | 209 | PS-AM/ENC | . |
| 07 | 3E10020219 | 20190514 | sse2fe | wdm3ba | katlalc | 209 | PS-AM/ENC | . |
| 06 | 3E10014041 | 20190405 | sse2fe | vlp2bj | katlalc | 209 | PS-AM/ENC | . |
| 01 | NEW EDITION | 20161109 | tar8lhc | hqa2ju | katlalc | 209 | GS-AM/ENC | . |

| | | | | | |
|---|---|---|---|---|---|
| Lang./Spr. en/de | Syst. UG | Wght./Gew. . | BOSCH | PLUG-IN CONNECTOR STECKVERBINDUNG | 8-WAY 8-polig | Sheet/Bl. 2 / 2 |
| | | Scale/M.stab 5:1 | OFFER DRAWING ANGEBOTSZEICHN. | Doc. type AGZ | 1 928 A00 815-000 | DP/TD 001 | Ind. 08 | Format A1 |
| MNR . | | | | Repl. for . | | Repl. by . | |

©Robert Bosch GmbH, All rights reserved, also regarding patent, utility model or design patent protection. Passing on and duplication, use and communication of contents not permitted unless authorized. Weitergabe sowie Kopieren, Verwertung und Mitteilung des Inhalts nicht gestattet soweit nicht ausdrücklich zugelassen. Zuwiderhandlungen verpflichten zu Schadenersatz.

©Robert Bosch GmbH, All rights reserved, also regarding patent, utility model or design patent protection. Passing on and duplication, use and communication of contents not permitted unless authorized. Weitergabe sowie Kopieren, Verwertung und Mitteilung des Inhalts nicht gestattet soweit nicht ausdrücklich zugelassen. Zuwiderhandlungen verpflichten zu Schadenersatz. as well as in the event of applications for industrial property rights.

C1/NEW 104.2009I A1